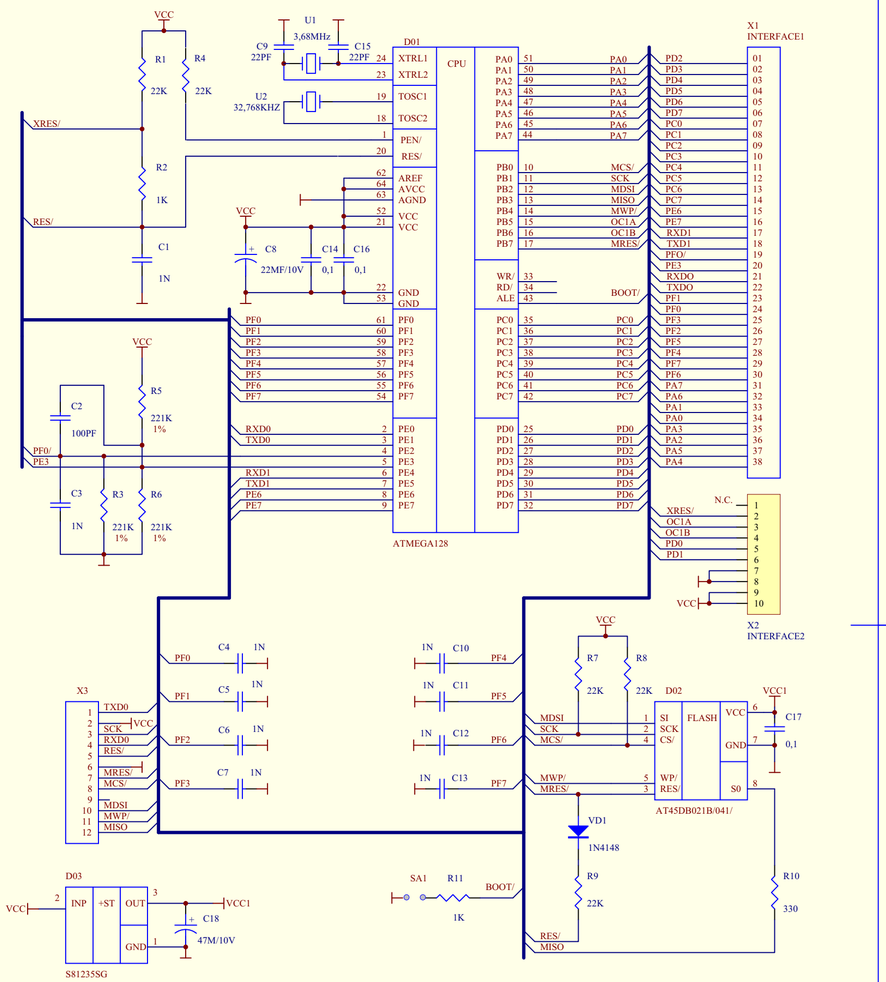

ПРИЛОЖЕНИЕ ПЪРВО

ПОДПИС И ДАТА

ИНВ. №

ДОПУСКИ ПО БДС ISO 8015

МАСА:

МАЩАБ:

ИЗМ.	ОПИС.	ПОДПИС	ДАТА
РАЗР.	ЙОРДАНОВ		
ПРОВ.			
ТЕХН.	ЖЕКОВА		
НОРМ.	ФИЛИПОВА		

ПЛАТКА УНИВЕСАЛНО ФИСКАЛНО ЯДРО

СТАДИЙ: О1

ЛИСТ: 1

ОРГТЕХНИКА АД

B85.282.461 201