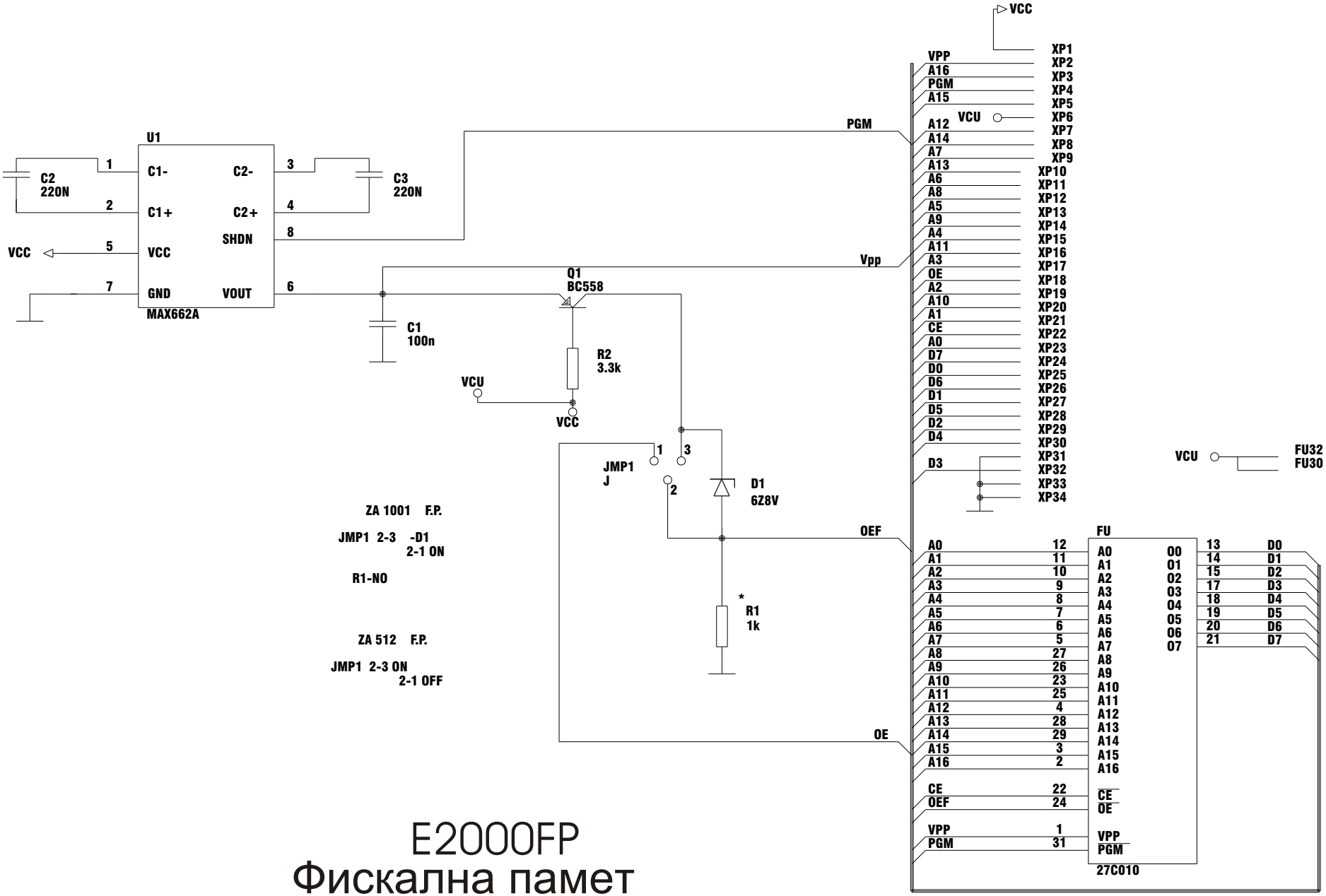

E2000FP
Фискална памет