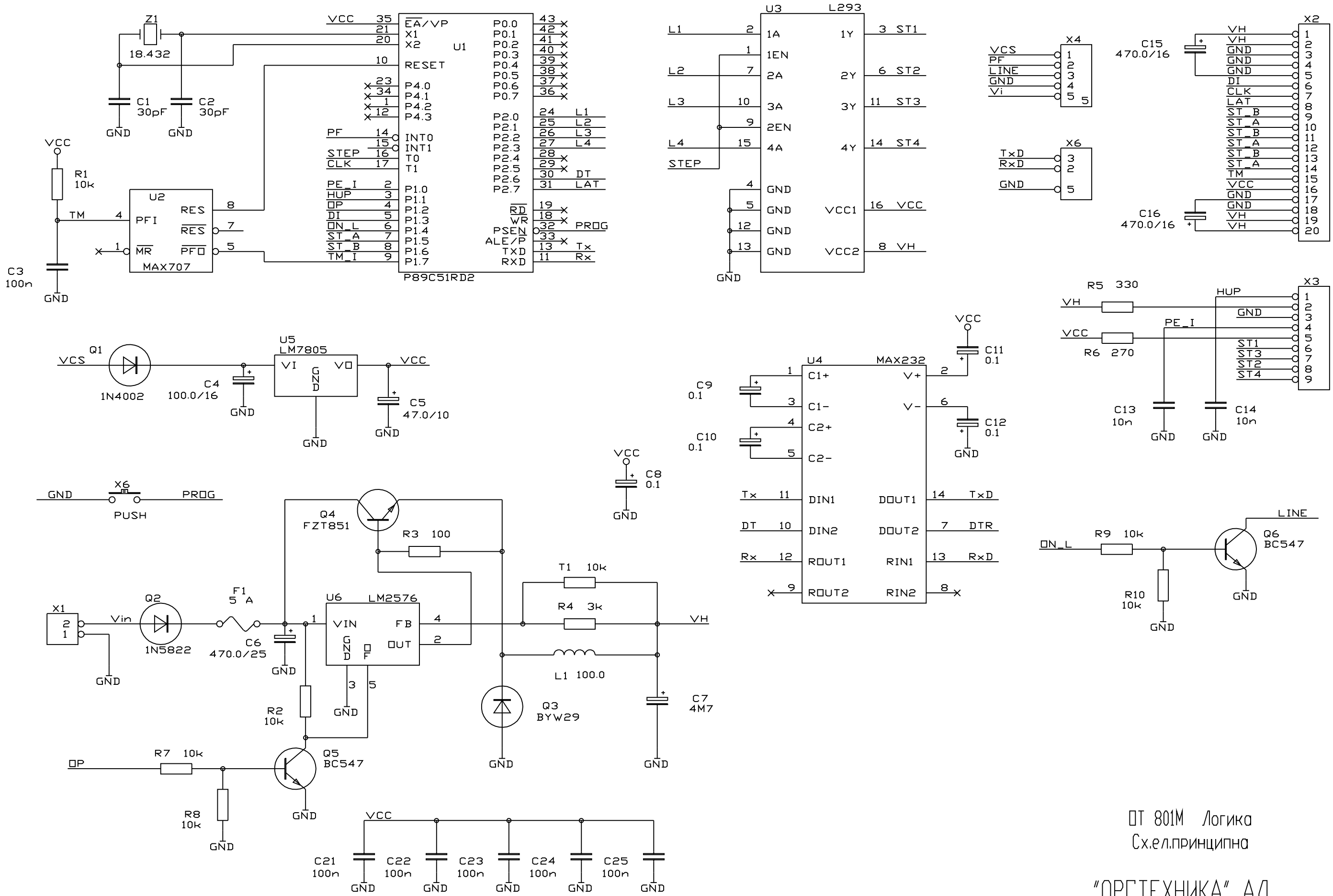

ОТ 801М Логика
Сх.ел.принципна

"ОРГТЕХНИКА" АД
Силистра

Норм.